COMAR

SEMIRREMOLQUE CARRETÓN | CUELLO FIJO | MODELO S20-38

RUTA PANAMERICANA KM. 35.7 / COLECTORA OESTE / TORTUGUITAS / BS.AS. / TEL/FAX: 54 03327 416000 / INFO@COMAR.NET.AR / COMAR.NET.AR

COMAR

Largo Total	17.150 mm	**Rodado**	22.5'',17.5''	**Suspensión**	Elásticos y/o neumática
Ancho	2.600 mm	**Capacidad de carga Vial**	36 Tn	**Rampas**	Mecánicas, hidráulicas y/o neumáticas
Largo de Plataforma	13.150 mm	**Capacidad de carga Real**	45 Tn		
Altura de Plataforma	980/1.150 mm				

SEMIRREMOLQUE CARRETÓN | CUELLO FIJO | S20-38

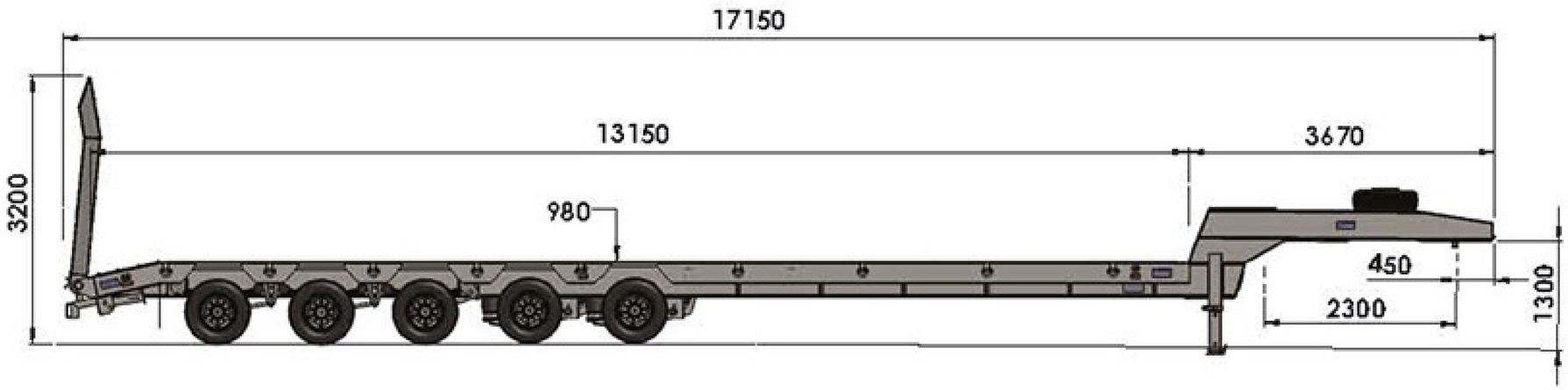

RUTA PANAMERICANA KM. 35.7 / COLECTORA OESTE / TORTUGUITAS / BS.AS. / TEL/FAX: 54 03327 416000 / INFO@COMAR.NET.AR / COMAR.NET.AR